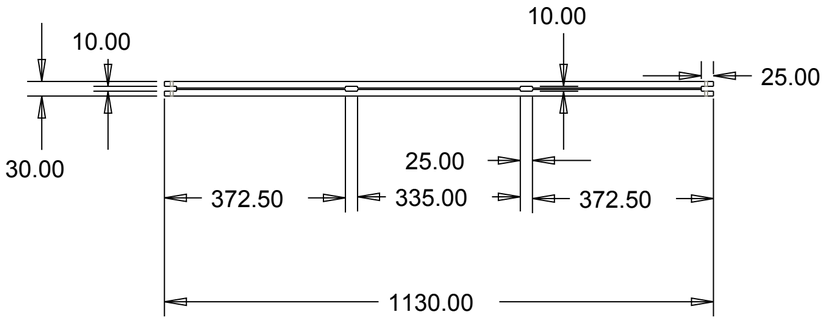
10.00
10.00
25.00
30.00
25.00
372.50
335.00
372.50
1130.00

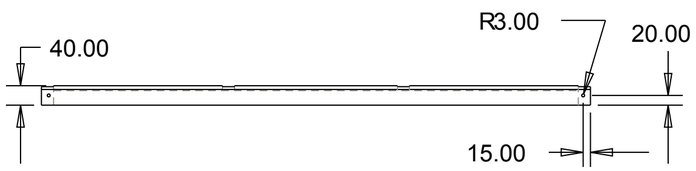
R3.00
20.00
40.00
15.00

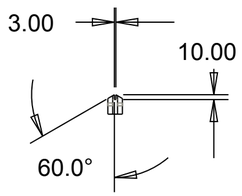
3.00
10.00
60.0°